CYGNUS electronics

DATASHEET

NVR7432-IVS

NVR 32 canales Ultra 265

NVR7432-IVS

NVR 4K 4 HDD con reglas de IVS

- 32 canales IP de entrada
- Soporte para Ultra 265, H.265 y H.264
- Soporte ONVIF para cámaras IP de terceros
- Reglas de IVS: cruce de línea e intrusión
- Grabación hasta 4K en 2 canal
- Actualización de firmware basada en la nube
- Función ANR

Especificaciones

Modelo	NVR7432-IVS
Entrada de video IP	32 canales
Ancho de banda de entrada	Hasta 160 Mbps
Ancho de banda de salida	Hasta 64 Mbps
Usuarios remotos	Hasta 128 usuarios en simultáneo
Protocolos de red	P2P, UPnP, NTP, DHCP, PPPoE
Salida HDMI/VGA	HDMI: 4K (3840x2160)/30Hz; Full HD (1920x1080)/60Hz; Full HD (1920x1080)/50Hz; 1600x1200/60Hz, 1280x1024/60Hz; HD (1280x720)/60Hz; 1024x768/60Hz VGA: Full HD (1920x1080)/60Hz; Full HD (1920x1080)/50Hz; 1600x1200/60Hz, 1280x1024/60Hz; HD (1280x720)/60Hz; 1024x768/60Hz
Resolución de grabación	4K / 5 Mpx / 4 Mpx / 3 Mpx / 1080P / 960P / 720P / D1 / 2CIF / CIF
Salida de audio	1 canal, plug 3.5mm
Reproducción en simultáneo	32 canales
Modo corredor	3/4/5/7/9/10/12/16/32
Formato de decodificación	Ultra 265 / H.265 / H.264
Vista en vivo/Reproducción	4K / 5 Mpx / 4 Mpx / 3 Mpx / 1080P / 960P / 720P / D1 / 2CIF / CIF
Capacidad	2 canales 4K@30FPS; 3 canales 5 Mpx@30FPS; 4 canales 4 Mpx@30FPS; 5 canales 3 Mpx@25 FPS; 8 canales 1080P@30 FPS; 16 720P@30FPS; 32 canales D1@25FPS
SATA	4 interfaces SATA
Capacidad	Hasta 6 TB por disco
Interfaces	Red: 2 RJ45 10/100 Mbps Ethernet autoadaptable USB: 1 USB 2.0 + 1 USB 3.0 en panel trasero; 1 USB 2.0 en panel frontal
Alimentación	12VDC
Consumo	≤15W (Sin HDD)
Condiciones de trabajo	-10°C a + 55°C / Humedad Relativa: 90% RH (sin condensación)
Dimensiones	440 x 344 x 50 mm (Ancho x Largo x Alto)
Peso (Sin HDD)	≤3.15 kg

Dimensiones

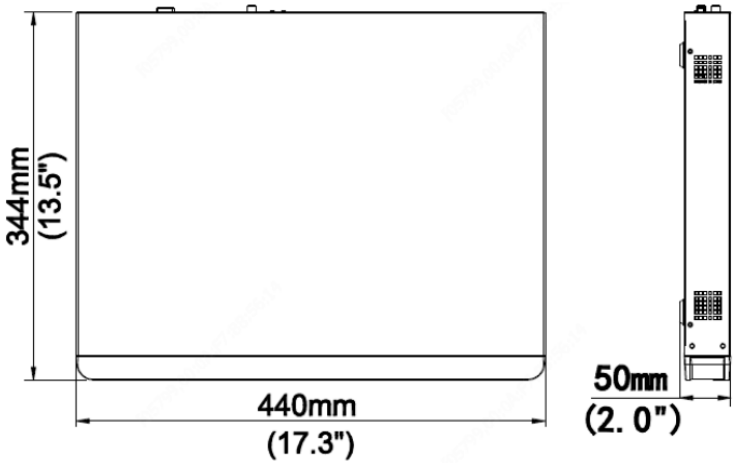

Panel trasero:

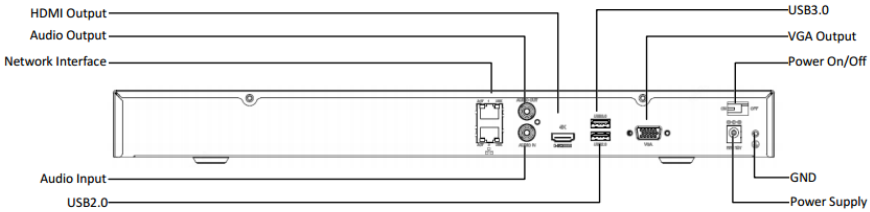

CYGNUS electronics

Para más información sobre Cygnus Electronics visite: www.cygnus.la – Cygnus Electronics y su respectivo logo son marcas registradas de Cygnus Electronics y /o sus afiliados en la Argentina y otros paises. Cualquier marca de terceros mencionada es propiedad de sus respectivos dueños.

CYGNUS
electronics