CYGNUS electronics

DATASHEET

TH-4M-38XUIR50-AT

Domo PTZ IP Dual 4 Mpx

TH-4M-38XUIR50-AT

Domo PTZ dual, térmico + óptico, estabilización de imagen por giroscopio y funciones avanzadas de IA como protección perimetral y detección de incendios

- Sensor óptico 4 Mpx, térmico de 384x288
- Protección perimetral basado en clasificación de objetivos, diferenciando figuras humanas y vehículos para reducir falsas alarmas
- Detección de incendios en imagen térmica y enlace con autotracking en imagen óptica para mejor juicio
- Starlight; IR hasta 150 metros
- Zoom óptico de 38x
- Estabilización de imagen con giroscopio integrado
- Apto para intemperie: Protección IP66

Introducción

Cygnus Electronics ofrece una amplia selección de cámaras para satisfacer los diferentes requisitos de los clientes y sus proyectos.
Los domos PTZ duales con IA son dispositivos fundamentales para proyectos grandes y de áreas abiertas, como barrios cerrados, seguridad fronteriza, puertos, monitoreo urbano, entre otros.
Junto al sensor óptico de 4 Mpx se le suma el sensor para imagen térmica que no se ve afectado por condiciones climáticas como nieve, niebla o lluvias, ni tampoco por condiciones de baja o alta iluminación ni humo.
Se le suman funciones de IA basadas en algoritmos de Deep Learning tales como protección perimetral inteligente, diferenciando figuras humanas y vehículos en imagen térmica y óptica, de otros objetos que ingresen al perímetro, y detección de focos de incendios en imagen térmica.

Modelo	**TH-4M-38XUIR50-AT**
Módulo óptico	
Sensor	1/1.8", 4 Mpx escaneo progresivo, CMOS
Lente	5.7 ~ 216.6 mm, Autofoco y lente motorizado con zoom
Zoom digital	16x
Zoom óptico	38x
Iris	Automático; F1.5 ~ F4.0
Ángulo de visión	58.5° ~ 2.1° horizontal, 35° ~ 1.2° vertical
Distancia DORI	Lente / Detección / Observación / Reconocimiento / Identificación 5.7 mm / 97.5 m / 39 m / 19.5 m / 9.8 m 216.6 mm / 3030 m / 1212 m / 606 m / 303 m
Obturador	Automático/Manual, 1 a 1/100.000 s
Iluminación mínima	Color: 0.0005 Lux (F 1.3, AGC encendido) / B&N: 0 Lux con IR encendido Tecnología Starlight
SNR	>56 dB
Alcance de infrarrojos	Hasta 150 metros
Longitud de onda	850 nm
Control On/Off de IR	Automático/Manual
Día/Noche	Filtro IR automático (ICR)
WDR	120 dB
Reducción de ruido	2DNR, 3DNR
Antiniebla	Antinieblas óptico y digital
Módulo térmico	
Tipo de sensor	Matrices de plano focal no refrigeradas de óxido de vanadio
Resolución máxima	384x288
Formato de video	720P (1280x720); máximo 25 FPS
Tamaño de píxeles	17µm
Ancho de banda de respuesta	8 a 14 µm
NETD	≤50mk
Lente	Distancia focal: 50 mm
Ángulo de visión	7.5° horizontal; 5.8° vertical
Foco	Automático / Semiautomático / Manual
Paleta de colores	Hasta 20 paletas de colores opcionales, que incluyen: blanco cálido, lava, rojo óxido, metalizado, medical, ártico, arcoíris 1, arcoíris 2, arcoíris 3, depic hot, hielo cálido, azul oscuro, negro cálido, fusión, rojo caliente, verde caliente, color 1, color 2, lluvia, pardo rojizo

	Tipo	Detección	Reconocimiento	Identificación
Distancia DRI	Vehículo (4 x 1.4m)	3480 m	870 m	497 m
	Humano (1.8 x 0.5m)	1395 m	349 m	199 m

General

Formato de compresión	Ultra 265, H.264, H.265, MJPEG
Video streaming	3 streams posibles
Tasa de FPS	Principal: 4 Mpx (2688x1520) Max. 60 FPS Sub: 2 Mpx (1920x1080) Max. 60 FPS Tercero: D1 (720x576), Max. 60 FPS
Tasa de bits de video	128 kbps ~ 16 Mbps
Texto sobre imagen	Hasta 8 textos customizables
Máscara de privacidad	Hasta 24 áreas
ROI	Hasta 8 áreas
Detección de movimiento	Hasta 4 áreas
Balance de blancos	Automático/Exteriores/Afinado/Lámpara de sodio/Cerrado/Auto2
HLC	Soporta
BLC	Soporta
Inteligencias	Protección Perimetral basada en clasificación de objetivos Detección de incendios Autotracking IVS: Cruce de línea, Intrusión, Entrada a área, Detección de abandono de área, Detección de movimiento
Eventos	Detección básica: Detección de movimiento, Detección de manipulación (Tampering), Detección de audio
Funciones generales	Marca de agua, Filtrado de direcciones IP, Entrada de alarma, Salida de alarma, Políticas de acceso, Protección ARP, Autentificación RTSP, Autentificación de usuario
Audio	Compresión de audio: G.711U, G.711A Comunicación bidireccional: Soporta Supresión: Soporta Tasa de muestreo: 8 KHz
Grabación local	Lector de tarjetas SD de hasta 256GB, función de ANR; Almacenamiento en NAS
Protocolos soportados	IPv4, IGMP, ICMP, ARP, TCP, UDP, DHCP, PPPoE, RTP, RTSP, RTCP, DNS, DDNS, NTP, FTP, UPnP, HTTP, HTTPS, SMTP, 802.1x, SNMP, QoS
Integración	ONVIF (Perfiles S, G y T), API
Usuario/Host	Hasta 32 usuarios en total, 2 niveles de usuario: administrador y usuario común
Seguridad	Protección de contraseña, Contraseña fuerte, Encriptación HTTPS, Exportación de logs de operación, Autentificación básica y con resumen para RTSP, Autentificación con resumen para HTTP, TLS 1.2, Autentificación WSSE y con resumen para ONVIF
PTZ	Rango panorámico (Pan): 360° sin fin Velocidad en panorámico: 0.1°/s ~ 180°/s; Preset: 300°/s Rango de inclinación (Tilt): -15° ~ 90° (auto reversa) Velocidad de inclinación: 0.1°/s ~ 200°/s; Preset: 240°/s Presets: 1024 Patrulla: Preset de patrulla, Ruta de patrulla, Patrulla grabada

	Duración de patrullaje: 15s ~ 1800s Frizado de imagen en preset: Sí Posición Home: Sí
Interfaces	Red: 1 RJ-45 10M/100M Base-TX Ethernet Audio I/O: 1 entrada, 1 salida Alarma I/O: 2 entradas, 1 salida Puerto serie: 1 RS485
Fuente de alimentación	24 VDC (± 25%) / 24 VAC (± 25%) / Hi-PoE
Consumo	Máximo 57W
Condiciones de trabajo / Almacenamiento	-40°C a + 70°C / Humedad Relativa: 95% RH (sin condensación)
Dimensiones	Ø 270 x 496.7 mm (Diámetro x Alto)
Peso	10.22 kg
Protección	Estanqueidad: IP66 Protección contra sobretensiones: 6Kv
Botón Reset	Sí

Dimensiones

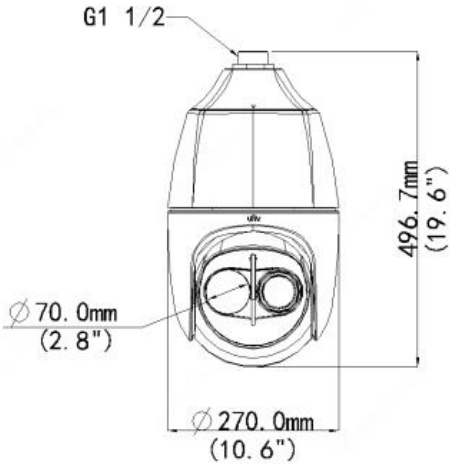

CYGNUS
electronics