CYGNUS electronics

DATASHEET

IPC-8M-FUZI-A

Cámara IP Bullet 8 Mpx

IPC-8M-FUZI-A

Bullet 4K varifocal, antivandálico y apto para intemperie

- Sensor de 8 Mpx, resolución 4K
- Lente motorizado varifocal
- Smart IR, hasta 50 metros
- Tecnología LightHunter que asegura una óptima calidad de imagen en condiciones con muy baja luminosidad
- Micro SD hasta 256 GB
- Alto nivel de protección: Certificaciones IP67 e IK10, rango amplio de voltajes
- Alimentación PoE

Modelo	IPC-8M-FUZI-A
Sensor	1/2.8", 8 Mpx escaneo progresivo, CMOS
Lente	2.8 mm ~ 12 mm; autofoco y lente motorizado con zoom
Ángulo de visión	107.4° ~ 29.2° horizontal, 54.2° ~ 16.3° vertical
Distancia DORI	Lente / Detección / Observación / Reconocimiento / Identificación 2.8 mm / 86.9 m / 34.8 m / 17.4 m / 8.7 m 12 mm / 372.4 m / 149 m / 74.5 m / 37.2 m
Obturador	Automático/Manual, 1 a 1/100.000 s
Iluminación mínima	Color: 0.003 Lux (F 1.6, AGC encendido) / B&N: 0 Lux con IR encendido Tecnología ColorHunter
SNR	>56 dB
Alcance de infrarrojos	Hasta 50 metros
Longitud de onda	850 nm
Control On/Off de IR	Automático/Manual
Día/Noche	Filtro IR automático (ICR)
WDR	120 dB
Reducción de ruido	2DNR, 3DNR
Formato de compresión	Ultra 265, H.264, H.265, MJPEG
Video streaming	Triple streaming posible
Tasa de FPS	Principal: 8 Mpx (3840x2160), Max. 20 FPS; 5 Mpx (2944x2656), Max. 30 FPS; 4 Mpx (2560x1440), Max. 30 FPS; 2 Mpx (1920x1080), Max. 30 FPS Sub: 2 Mpx (1920x1080), Max. 30 FPS; 1280x720, Max. 30 FPS; D1 (720x576), Max. 30 FPS; 640x360, Max. 30 FPS; 2CIF (704x288), Max. 30 FPS; CIF (352x288), Max. 30 FPS Tercero: D1 (720x576), Max. 30 FPS; 640x360, Max. 30 FPS; 2CIF (704x288), Max. 30 FPS; CIF (352x288), Max. 30 FPS
Tasa de bits de video	128 kbps ~ 16 Mbps
Modo pasillo 9:16	Soporta
Texto sobre imagen	Hasta 8 textos customizables
Máscara de privacidad	Hasta 4 áreas
ROI	Hasta 8 áreas
Detección de movimiento	Hasta 4 áreas
Inteligencias	Detección de figura humana IVS: Cruce de línea, Intrusión, Entrada a área, Detección de abandono de área, Detección de movimiento
Balance de blancos	Automático/Exteriores/Afinado/Lámpara de sodio/Cerrado/Auto2
Volteado de imagen	Normal/Vertical/Horizontal/180°/ /90° en sentido de las agujas del reloj/ 90° en sentido contrario de las agujas del reloj
HLC	Soporta
BLC	Soporta

Almacenamiento	MicroSD hasta 256 GB; ANR
Audio	Compresión: G.711 Comunicación bidireccional: Sí Supresión: Sí Tasa de muestreo: 8 KHz
Protocolos soportados	IPv4, IGMP, ICMP, ARP, TCP, UDP, DHCP, PPPoE, RTP, RTSP, RTCP, DNS, DDNS, NTP, FTP, UPnP, HTTP, HTTPS, SMTP, 802.1x, SNMP, QoS
Integración	ONVIF (Perfiles S, G y T), API
Interfaces	Red:1 RJ-45 10M/100M Base-TX Ethernet Audio I/O: entrada, impedancia 35kΩ, amplitud 2V [p-p]; 1 salida 600Ω, amplitud 2V [p-p] Alarma I/O: 1 entrada, 1 salida
Fuente de alimentación	12 VDC (± 25%) / PoE (IEEE 802.3af)
Consumo	Máximo 10.5W
Condiciones de trabajo / Almacenamiento	-30°C a + 60°C / Humedad Relativa: 95% RH (sin condensación)
Dimensiones	245 x 86 x 72 mm (Largo x Ancho x Alto)
Peso	0.92 kg
Material	Metal
Certificaciones	CE: EN 60950-1 UL: UL60950-1 FCC: FCC Part 15
Protección	Estanqueidad: IP67 Antivandalismo: IK10 Protección contra sobretensiones: 6Kv
Botón Reset	No

Dimensiones

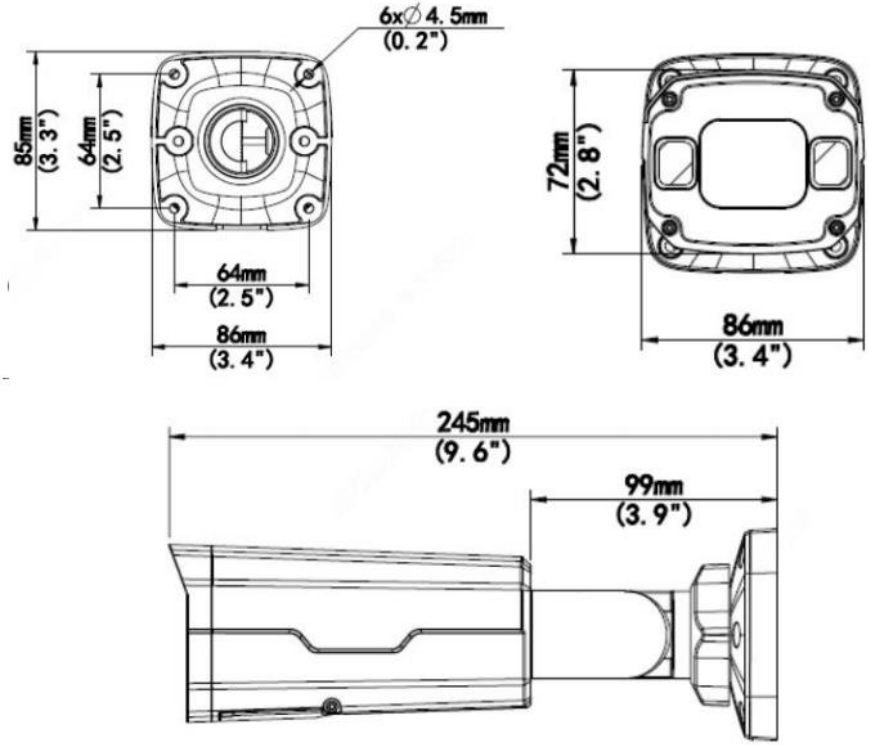

CYGNUS electronics

Para más información sobre Cygnus Electronics visite: www.cygnus.la – Cygnus Electronics y su respectivo logo son marcas registradas de Cygnus Electronics y /o sus afiliados en la Argentina y otros paises. Cualquier marca de terceros mencionada es propiedad de sus respectivos dueños.

Impreso en Argentina

CYGNUS
electronics