CYGNUS electronics

DATASHEET

IPC-8M-DWI

Cámara IP Eyeball 8 Mpx

IPC-8M-DWI

Eyeball 4K, IP67 y WDR 120 dB

- Sensor de 8 Mpx, resolución 4K
- True WDR 120 dB
- Smart IR, alcance hasta 30 metros
- Protección IP67

Especificaciones

Las cámaras eyeball de Cygnus Electronics con resolución 4K ofrecen un excelente detalle de grabaciones, independientemente de las condiciones de iluminación gracias a su iluminador infrarrojo. Este formato de cámaras ha ganado popularidad debido a su versatilidad y fácil instalación, por lo que son adecuadas para domicilios, tiendas minoristas, edificios residenciales, etc. Este modelo incluye certificación IP67 lo cual la hace una excelente opción para instalarla en exteriores.
Gracias a la tecnología True WDR 120 dB se obtendrá una imagen bien visible incluso en condiciones extremas de contrastes de luces. Incluye también funciones básicas de IVS, incluidos cruce de líneas y detección de movimiento.

Modelo	**IPC-8M-DWI**
Sensor	1/3", 8 Mpx escaneo progresivo, CMOS
Lente	4 mm@F2.0
Ángulo de visión	86.5° horizontal, 44.1° vertical
Distancia DORI	Lente 4 mm / Detección 120 m / Observación 48 m / Reconocimiento 24 m / Identificación 12 m
Obturador	Automático/Manual, 1 a 1/100.000 s
Iluminación mínima	Color: 0.05 Lux (F 2.0, AGC encendido) / B&N: 0 Lux con IR encendido
SNR	>56 dB
Alcance de infrarrojos	Hasta 30 metros
Longitud de onda	850 nm
Control On/Off de IR	Automático/Manual
Día/Noche	Filtro IR automático (ICR)
WDR	120 dB
Reducción de ruido	2DNR, 3DNR
Formato de compresión	Ultra 265, H.264, H.265, MJPEG
Video streaming	Triple streaming posible
Tasa de FPS	Principal: 8 Mpx (3840x2160), Max. 20 FPS; 5 Mpx (2944x1656), Max. 30 FPS; 4 Mpx (2560x1440), Max. 30 FPS; 2 Mpx (1920x1080), Max. 30 FPS; 720P (1280x720), Max. 30 FPS Sub: 720P (1280x720), Max. 20 FPS Tercero: 4CIF (704x576), Max. 20 FPS
Tasa de bits de video	128 kbps ~ 16 Mbps
Modo pasillo 9:16	Soporta
Texto sobre imagen	Hasta 4 textos customizables
Máscara de privacidad	Hasta 4 áreas
ROI	Hasta 2 áreas
Detección de movimiento	Hasta 4 áreas
Inteligencias	Detección de figura humana IVS: Cruce de línea, Intrusión, Entrada a área, Detección de abandono de área, Detección de movimiento
Balance de blancos	Automático/Exteriores/Afinado/Lámpara de sodio/Cerrado/Auto2
Volteado de imagen	Normal/Vertical/Horizontal/180°
HLC	Soporta
BLC	Soporta
Protocolos soportados	IPv4, IGMP, ICMP, ARP, TCP, UDP, DHCP, PPPoE, RTP, RTSP, RTCP, DNS, DDNS, NTP, FTP, UPnP, HTTP, HTTPS, SMTP, 802.1x, SNMP, QoS
Integración	ONVIF (Perfiles S, G y T), API
Interfaces	Red:1 RJ-45 10M/100M Base-TX Ethernet

Fuente de alimentación	12 VDC (± 25%) / PoE (IEEE 802.3af)
Consumo	Máximo 5W
Condiciones de trabajo / Almacenamiento	-30°C a + 60°C / Humedad Relativa: 95% RH (sin condensación)
Dimensiones	Φ118 x 96 mm (Diámetro x Alto)
Peso	0.33 kg
Material	Metal + Plástico
Certificaciones	CE: EN 60950-1 UL: UL60950-1 FCC: FCC Part 15
Protección	Estanqueidad: IP67 Protección contra sobretensiones: 2Kv

Dimensiones

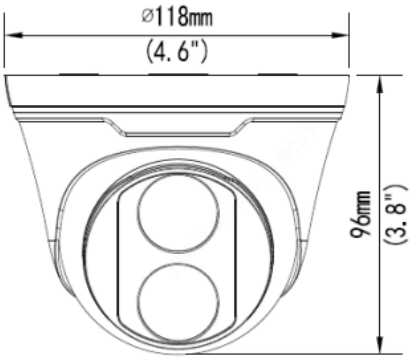

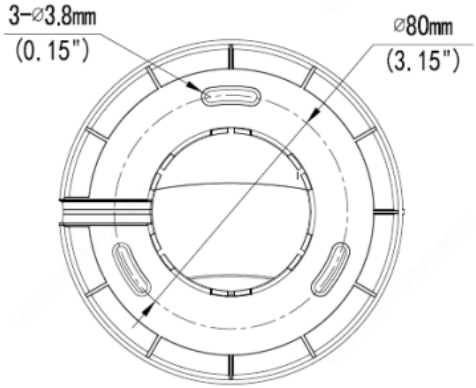

CYGNUS
electronics