CYGNUS electronics

DATASHEET

IPC-5M-FUI-A

Cámara IP Bullet 5 Mpx

IPC-5M-FUI-A

Bullet antivandálico IK10, IP67 y ColorHunter

- Sensor de 5 Mpx, resolución 2880x1620
- Tecnología ColorHunter que asegura imágenes a color las 24 horas
- Entrada y salida de alarma (1/1)
- Entrada y salida de audio (1/1)
- Micro SD hasta 256 GB
- Alto para intemperie y antivandálico: IP67 e IK10

Modelo	**IPC-5M-FUI-A**				
Sensor	1/2.7", 5 Mpx escaneo progresivo, CMOS				
Lente	6 mm@F1.0				
Ángulo de visión	53.4° horizontal, 29.2° vertical				
Distancia DORI	Lente 6 mm	Detección 135 m	Observación 54 m	Reconocimiento 27 m	Identificación 13.5 m
Obturador	Automático/Manual, 1 a 1/100.000 s				
Iluminación mínima	Color: 0.003 Lux (F 1.6, AGC encendido) Tecnología ColorHunter				
SNR	>56 dB				
Iluminadores LED	2				
Alcance de iluminación	Hasta 30 metros				
Iluminación inteligente	Soporta				
WDR	120 dB				
Reducción de ruido	2DNR, 3DNR				
Formato de compresión	Ultra 265, H.264, H.265, MJPEG				
Video streaming	Triple streaming posible				
Tasa de FPS	Principal: 5 Mpx (2944x2656), Max. 30 FPS; 4 Mpx (2560x1440), Max. 30 FPS; 2 Mpx (1920x1080), Max. 30 FPS Sub: 1280x720, Max. 30 FPS; D1 (720x576), Max. 30 FPS; 640x360, Max. 30 FPS; 2CIF (704x288), Max. 30 FPS; CIF (352x288), Max. 30 FPS Tercero: D1 (720x576), Max. 30 FPS; 640x360, Max. 30 FPS; 2CIF (704x288), Max. 30 FPS; CIF (352x288), Max. 30 FPS				
Tasa de bits de video	128 kbps ~ 16 Mbps				
Modo pasillo 9:16	No soporta				
Texto sobre imagen	Hasta 8 textos customizables				
Máscara de privacidad	Hasta 4 áreas				
ROI	Hasta 8 áreas				
Detección de movimiento	Hasta 4 áreas				
Inteligencias	Detección de figura humana IVS: Cruce de línea, Intrusión, Entrada a área, Detección de abandono de área, Detección de movimiento				
Balance de blancos	Automático/Exteriores/Afinado/Lámpara de sodio/Cerrado/Auto2				
Volteado de imagen	Normal/Vertical/Horizontal/180°/ /90° en sentido de las agujas del reloj/ 90° en sentido contrario de las agujas del reloj				
HLC	Soporta				
BLC	Soporta				
Almacenamiento	MicroSD hasta 256 GB; ANR				
Audio	Compresión: G.711				

	Comunicación bidireccional: Sí Supresión: Sí Tasa de muestreo: 8 KHz
Protocolos soportados	IPv4, IGMP, ICMP, ARP, TCP, UDP, DHCP, PPPoE, RTP, RTSP, RTCP, DNS, DDNS, NTP, FTP, UPnP, HTTP, HTTPS, SMTP, 802.1x, SNMP, QoS
Integración	ONVIF (Perfiles S, G y T), API
Interfaces	Red:1 RJ-45 10M/100M Base-TX Ethernet Audio I/O: entrada, impedancia 35kΩ, amplitud 2V [p-p]; 1 salida 600Ω, amplitud 2V [p-p] Alarma I/O: 1 entrada, 1 salida
Fuente de alimentación	12 VDC (± 25%) / PoE (IEEE 802.3af)
Consumo	Máximo 9W
Condiciones de trabajo / Almacenamiento	-30°C a + 60°C / Humedad Relativa: 95% RH (sin condensación)
Dimensiones	246 x 86 x 85 mm (Largo x Ancho x Alto)
Peso	0.92 kg
Material	Metal
Certificaciones	CE: EN 60950-1 UL: UL60950-1 FCC: FCC Part 15
Protección	Estanqueidad: IP67 Antivandalismo: IK10 Protección contra sobretensiones: 4Kv
Botón Reset	No

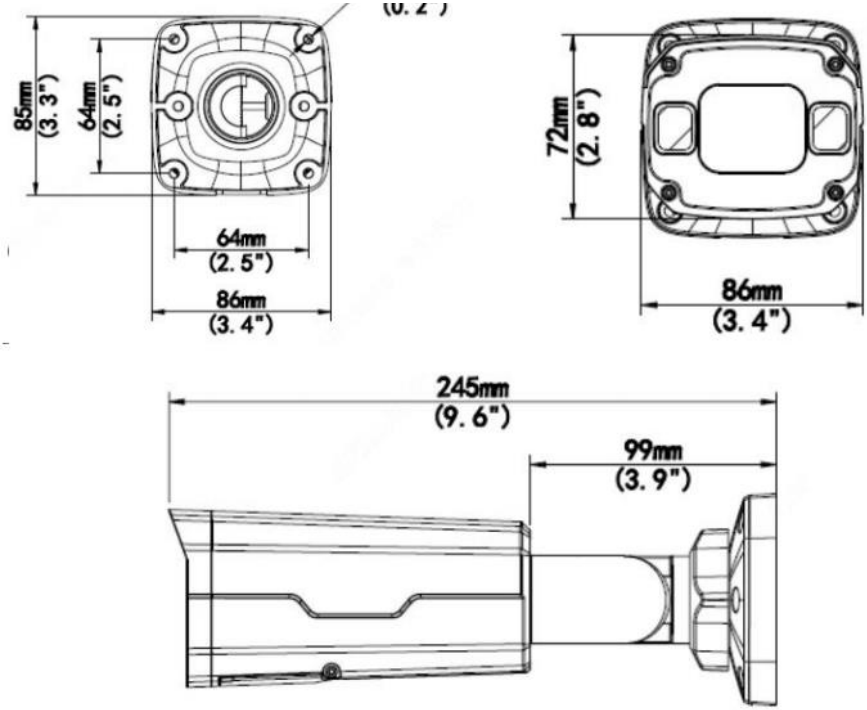

CYGNUS electronics

Para más información sobre Cygnus Electronics visite: www.cygnus.la – Cygnus Electronics y su respectivo logo son marcas registradas de Cygnus Electronics y /o sus afiliados en la Argentina y otros paises. Cualquier marca de terceros mencionada es propiedad de sus respectivos dueños.

Impreso en Argentina

CYGNUS
electronics