CYGNUS electronics

DATASHEET

IPC-5M-DUI-M

Cámara IP Eyeball 5 Mpx

IPC-5M-DUI-M

Eyeball IP67, con WDR 120 dB y ColorHunter

- Sensor de 5 Mpx, resolución 2880x1620
- ColorHunter: imágenes a color 24 horas
- True WDR 120 dB
- Micrófono incorporado
- Micro SD hasta 256 GB
- Protección IP67

Introducción

Las cámaras eyeball de Cygnus Electronics con resolución 5 Mpx ofrece un excelente detalle de grabaciones, independientemente de las condiciones de iluminación gracias a su iluminador LED y tecnología ColorHunter. Este formato de cámaras ha ganado popularidad debido a su versatilidad y fácil instalación, por lo que son adecuadas para domicilios, tiendas minoristas, edificios residenciales, etc. Este modelo incluye certificación IP67 lo cual la hace una excelente opción para instalarla en exteriores.
Gracias a la tecnología True WDR 120 dB se obtendrá una imagen bien visible incluso en condiciones extremas de contrastes de luces. Incluye también funciones básicas de IVS, incluidos cruce de líneas y detección de movimiento.

Modelo	**IPC-5M-DUI-M**
Sensor	1/2.7", 5 Mpx escaneo progresivo, CMOS
Lente	2.8 mm@F1.0
Ángulo de visión	102° horizontal, 80.2° vertical
Distancia DORI	Lente 2.8 mm / Detección 63 m / Observación 25.2 m / Reconocimiento 12.6 m / Identificación 6.3 m
Obturador	Automático/Manual, 1 a 1/100.000 s
Iluminación mínima	Color: 0.001 Lux (F 2.0, AGC encendido) Tecnología ColorHunter
SNR	>56 dB
Iluminadores LED	2
Alcance de iluminadores	Hasta 30 metros
Iluminación inteligente	Soporta
WDR	120 dB
Reducción de ruido	2DNR, 3DNR
Formato de compresión	Ultra 265, H.264, H.265, MJPEG
Video streaming	Triple streaming posible
Tasa de FPS	Principal: 5 Mpx (2880x1620), Max. 30 FPS; 4 Mpx (2560x1440), Max. 30 FPS; 3 Mpx (2304x1296); 2 Mpx (1920x1080), Max. 30 FPS Sub: 720P (1280x720), Max. 30 FPS; D1 (720x576), Max. 30 FPS; 640x360, Max. 30 FPS; 704x288, Max. 30 FPS; 352x288, Max. 30 FPS Tercero: D1 (720x576), Max. 30 FPS; 640x360, Max. 30 FPS; 704x288, Max. 30 FPS; 352x288, Max. 30 FPS
Tasa de bits de video	128 kbps ~ 16 Mbps
Modo pasillo 9:16	Soporta
Texto sobre imagen	Hasta 8 textos customizables
Máscara de privacidad	Hasta 4 áreas
ROI	Hasta 8 áreas
Inteligencias	IVS: Cruce de línea, Intrusión, Entrada a área, Detección de abandono de área
Balance de blancos	Automático/Exteriores/Afinado/Lámpara de sodio/Cerrado/Auto2
Volteado de imagen	Normal/Vertical/Horizontal/180°/90° en sentido de las agujas del reloj/90° en sentido contrario de las agujas del reloj
HLC	Soporta
BLC	Soporta
Audio	Compresión de audio: G.711 Supresión: Soporta Tasa de muestreo: 8 KHz
Grabación local	Lector de tarjetas SD de hasta 256 GB, función de ANR; Almacenamiento en NAS

Protocolos soportados	IPv4, IGMP, ICMP, ARP, TCP, UDP, DHCP, PPPoE, RTP, RTSP, RTCP, DNS, DDNS, NTP, FTP, UPnP, HTTP, HTTPS, SMTP, 802.1x, SNMP, QoS
Integración	ONVIF (Perfiles S, G y T), API
Interfaces	Red:1 RJ-45 10M/100M Base-TX Ethernet Micrófono incorporado: Sí
Fuente de alimentación	12 VDC (± 25%) / PoE (IEEE 802.3af)
Consumo	Máximo 7.5W
Condiciones de trabajo / Almacenamiento	-30°C a + 60°C / Humedad Relativa: 95% RH (sin condensación)
Dimensiones	Φ110 x 94.1 mm (Diámetro x Alto)
Peso	0.44 kg
Material	Metal
Certificaciones	CE: EN 60950-1 UL: UL60950-1 FCC: FCC Part 15
Protección	Estanqueidad: IP67 Protección contra sobretensiones: 2Kv

Dimensiones

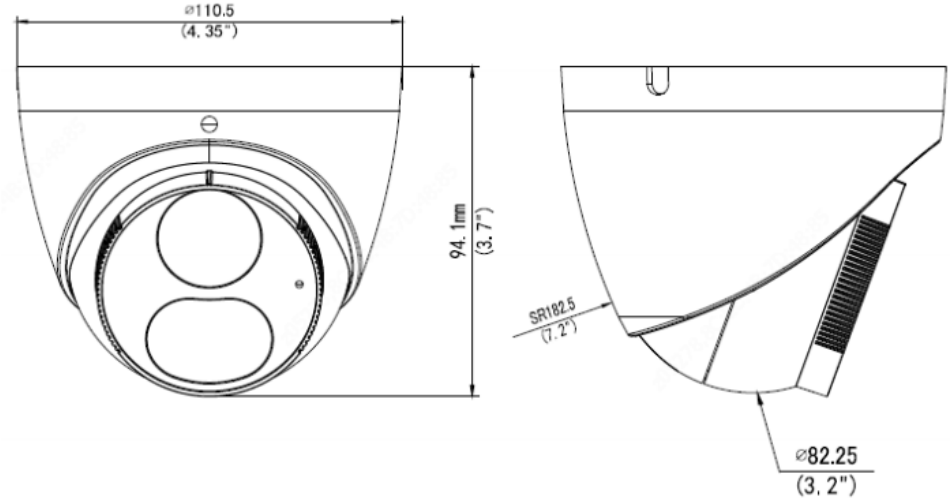

CYGNUS electronics

Para más información sobre Cygnus Electronics visite: www.cygnus.la – Cygnus Electronics y su respectivo logo son marcas registradas de Cygnus Electronics y /o sus afiliados en la Argentina y otros paises. Cualquier marca de terceros mencionada es propiedad de sus respectivos dueños.

Impreso en Argentina

CYGNUS
electronics